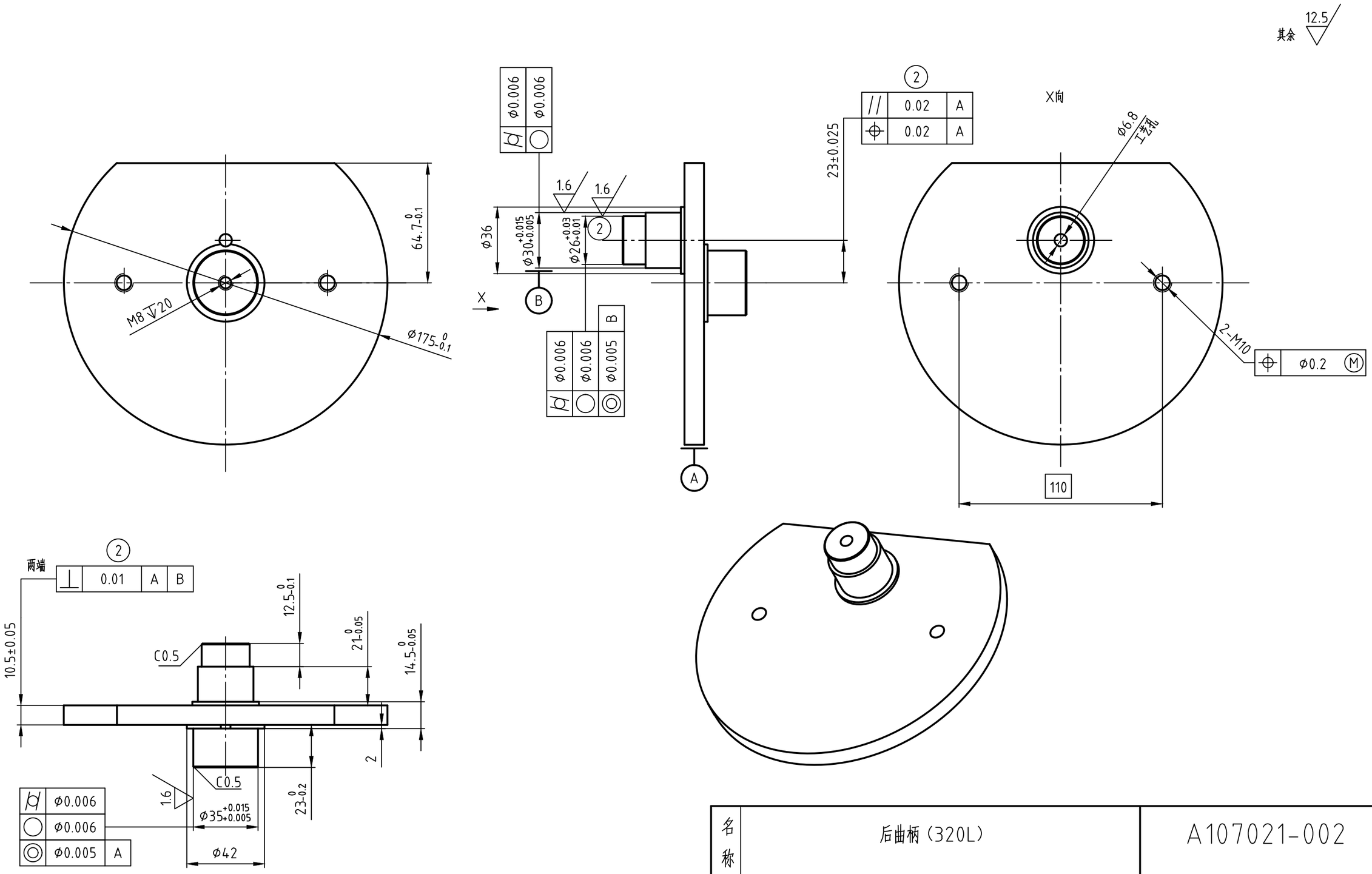

技术要求

零件加工表面上，不应有划痕、擦伤等损伤零件表面的缺陷。

未注线性尺寸公差应符合GB/T1804-2000的要求。

去除毛刺飞边。

经调制处理，22-30HRC。

表面处理：Fe/Ep.Zn8.c2C。

名称	后曲柄（320L）									A107021-002			
设计		保安重要		项数		加工方法		部件版本		文档版本	.	图幅	A3	共 1 张 第 1 张
校对		产品复验	N	非金属	N	花纹	N	颜色	N	图纸类别		比例	1:2	
审核		重量	2.148	kg		热处理	N	表面防护	N	绘图软件				
工艺		材料	45#							变更通告号	FAWSN TBK-XNY-BGTZ-A6			
批准										影响互换		标记 ②	处数 3	日期 20230726
		代码												
日期														