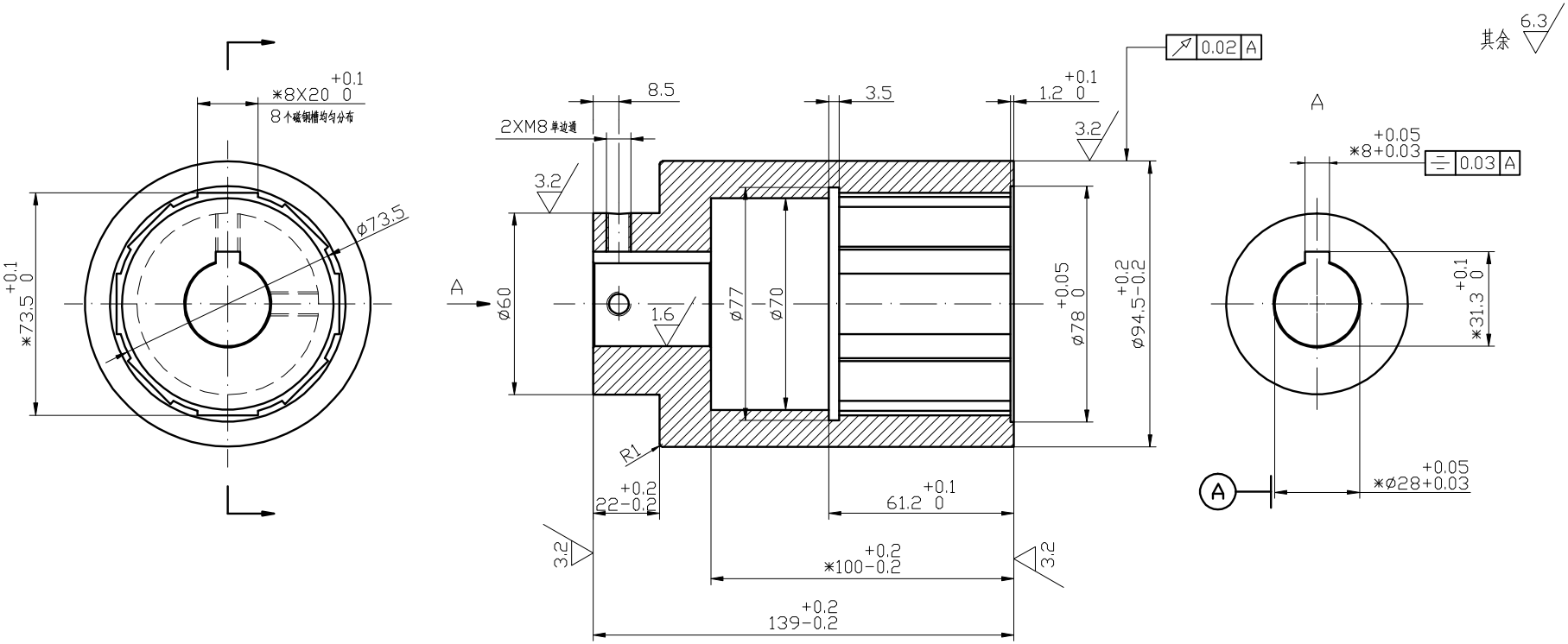

技术要求

1. 磁钢槽8个均匀分布，由插齿机插槽加工；
2. 键槽内孔两端未注倒角尺寸：0.5X45°
3. 工件周边清除毛刺；
4. * 为重点检验尺寸。

标记	处数	更改文件号	签字	日期	外磁支架		杭州永磁集团有限公司器件公司
设计		标准化			图样标记	重量	比例 45#
校对		批准					
审核					共 张	第 张	Q.DS0421A.01

借(通用)件登记
描图
描校
旧地图总号
地图总号
签字
日期