GPA035A1-CZ3

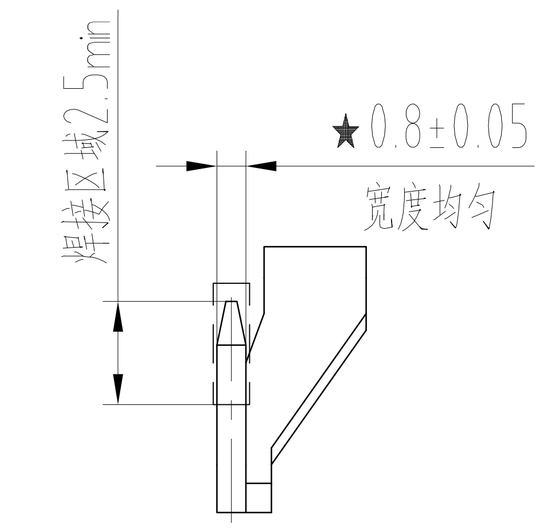

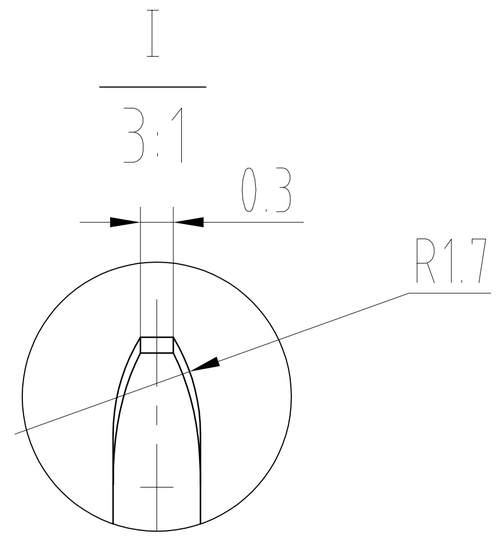

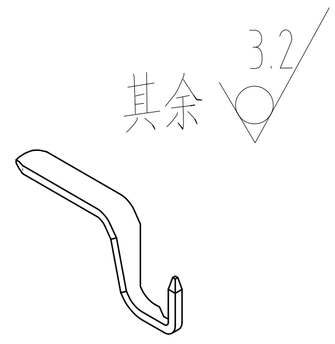

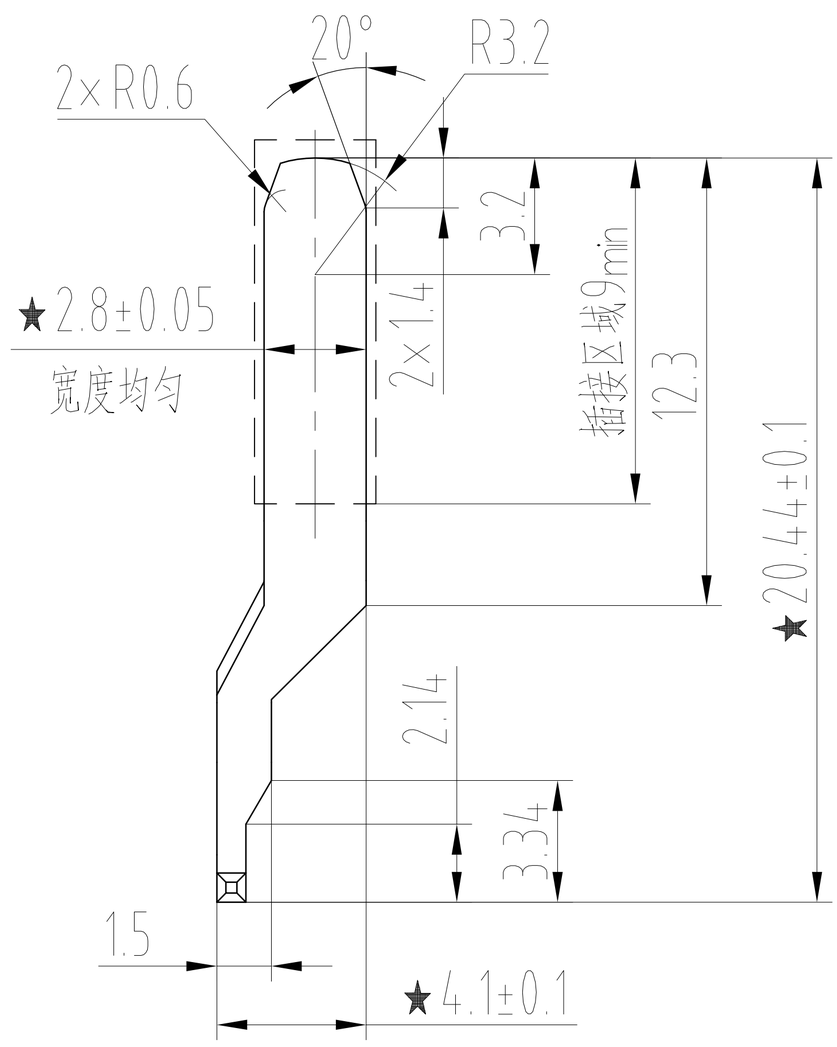

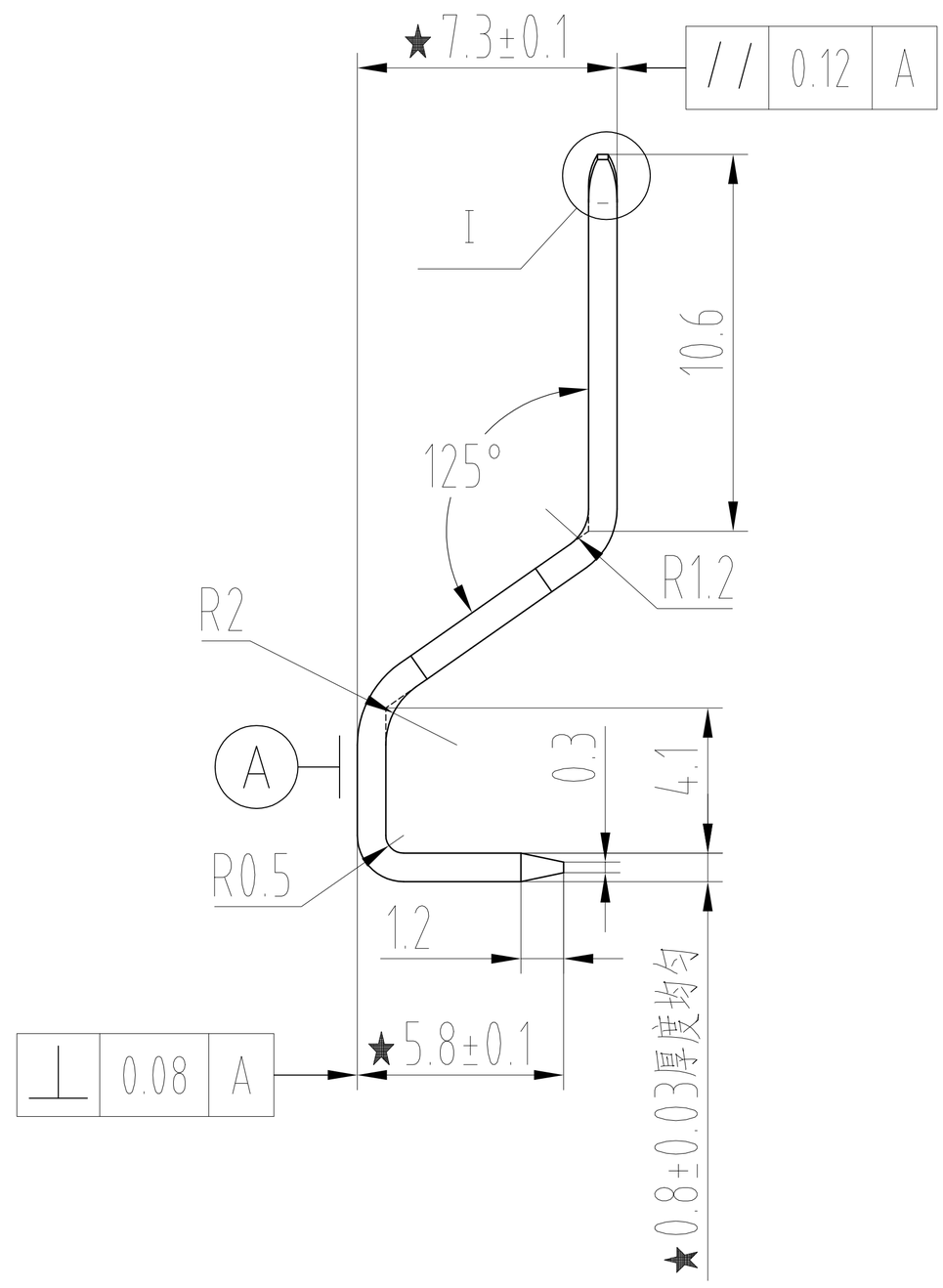

技术要求

1、未标注尺寸符合GB/T 1804-2000m等级（见图纸左下角表格）；未注圆角为R0.1；

2、基材：C5191，抗拉强度≥500MPa；

3、插针表面除指定区域外镀镍锡，镍底厚度为2～4μm，锡层厚度为5～8μm，镀层均匀、致密，无起层、氧化、锈蚀，可焊性好；

4、产品各材质应符合禁用物质测试要求；

5、★为关键尺寸标志，标注公差为重要尺寸。

>30--120	±0.3	>2000--4000	±2
>6--30	±0.2	>1000--2000	±1.2
>3--6	±0.1	>400--1000	±0.8
0.5--3	±0.1	>120--400	±0.5
未注角度	±30′		

未注尺寸公差允许范围

序号	ECN号	ECR号	更改标记	更改处数	更改点在图中坐标	更改内容简述	更改人	更改时间
			3					
			2					
			1			首次发布		

客户名称			客户图号			零件名称	插针Ⅲ
编制		项目阶段		B	项目代码		
校对		材料名称	C5191		图纸版本	B01	零件图号 GPA035A1-CZ3
审核					产品重量		
工艺		图幅	A4		图纸比例	1.5：1	上海感先汽车传感器有限公司
批准		图纸性质	零件		页码	第 页，共 页	