KEY CHARACTERISTIC（关键特性）

0	0	0	0	LAST NUMBER USED（最后使用序号）	KPC (KEY PRODUCT CHARACTERISTIC) （关键产品特性） PQC (PRODUCT QUALITY CHARACTERISTIC) （产品质量特性） AQC (ATTRIBUTE QUALITY CHARACTERISTIC) （属性质量特性） DR (DOCUMENTATION REQUIRED) （特殊纪录控制特性）	
0	0	0	0	TOTAL BY COLUMN（总数量）		
KPC # KPC NO.	PQC # PQC NO.	AQC # AQC NO.	DR # DR NO.	CHARACTERISTIC（特性描述）	RATIONALE（失效描述）	ZONE（区域）

DWG STATUS 图样状态					REVISION 更改描述	EWO 编号	ENG 工程师
DATA 日期	ST 阶段	REV 版本	POS 标记	PDI 标识			
2022.9.27	B	01		NA	首次释放		LIANG

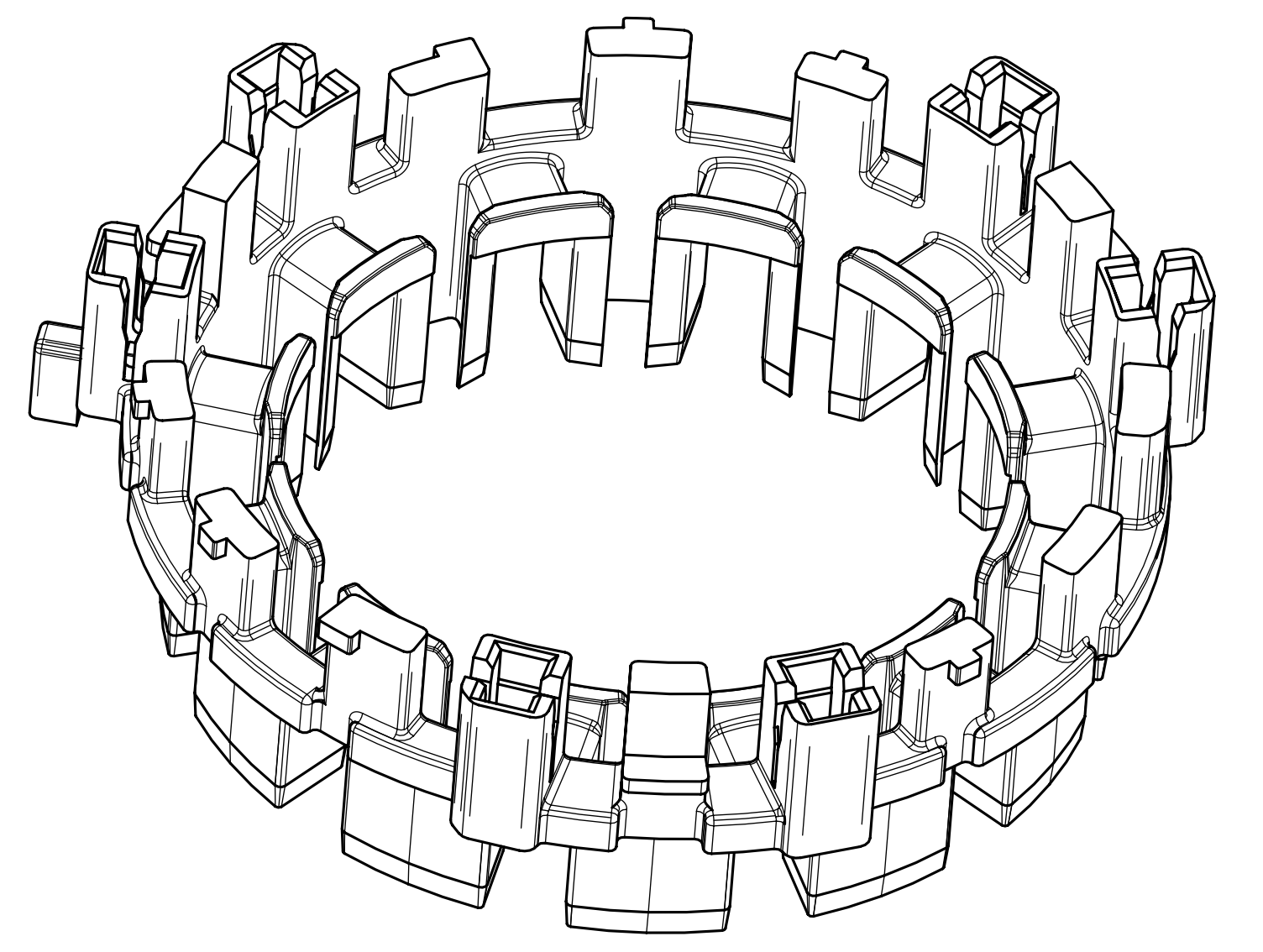

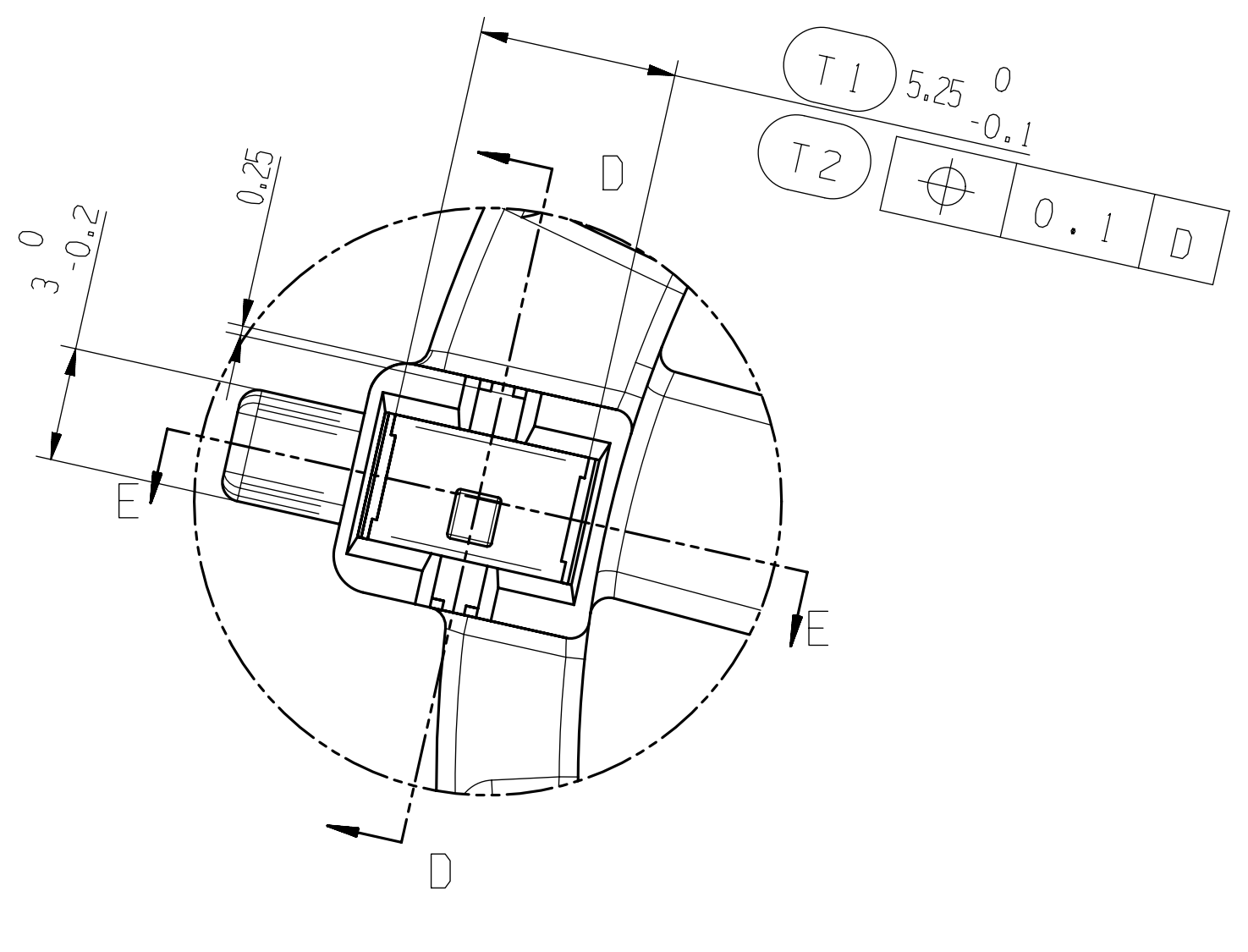
T1
5.25 0 -0.1
T2
⌖ 0.1 D
3.0 0 -0.2
0.25
D
D
E
E

DETAIL C
SCALE 5:1

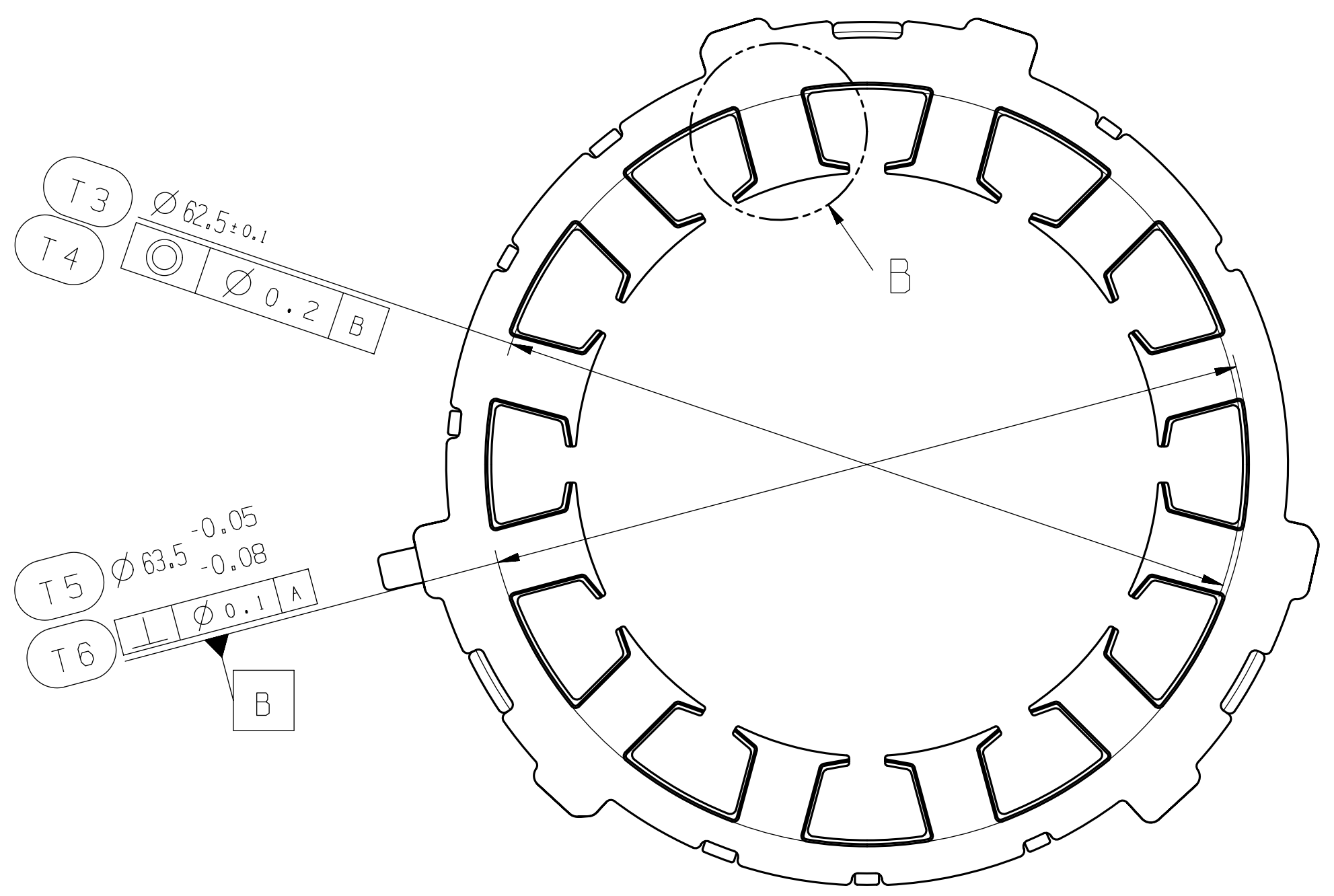
T3
Ø62.5±0.1
T4
◎ Ø0.2 B
B
T5
Ø63.5 -0.05 -0.08
T6
⊥ Ø0.1 A
B

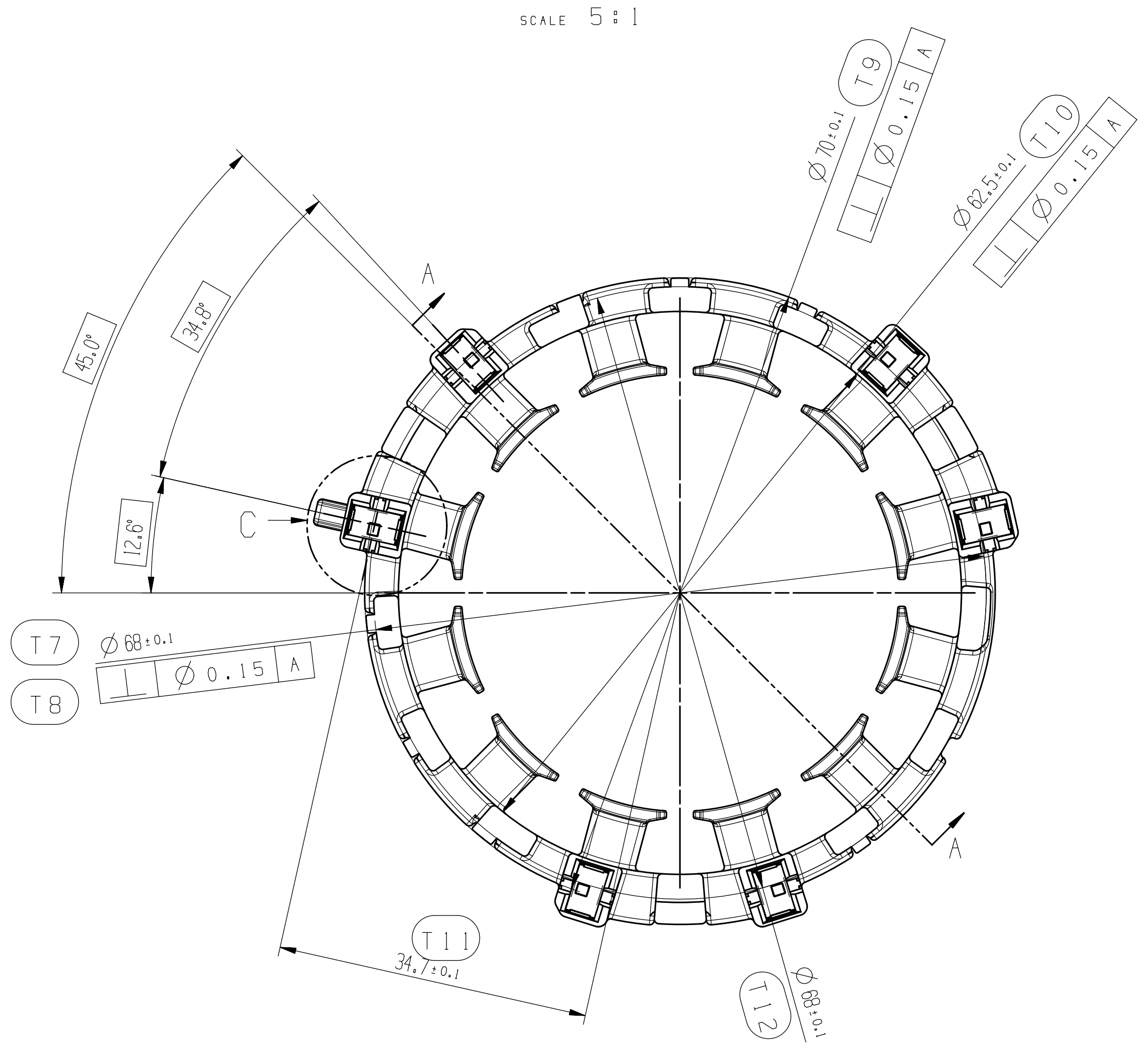
A
A
C
45.0°
34.35°
12.6°
T7
Ø68±0.1
T8
⊥ Ø0.15 A
T9
Ø70±0.1
⊥ Ø0.15 A
T10
Ø63.5±0.1
⊥ Ø0.15 A
T11
34.7±0.1
T12
Ø68±0.1

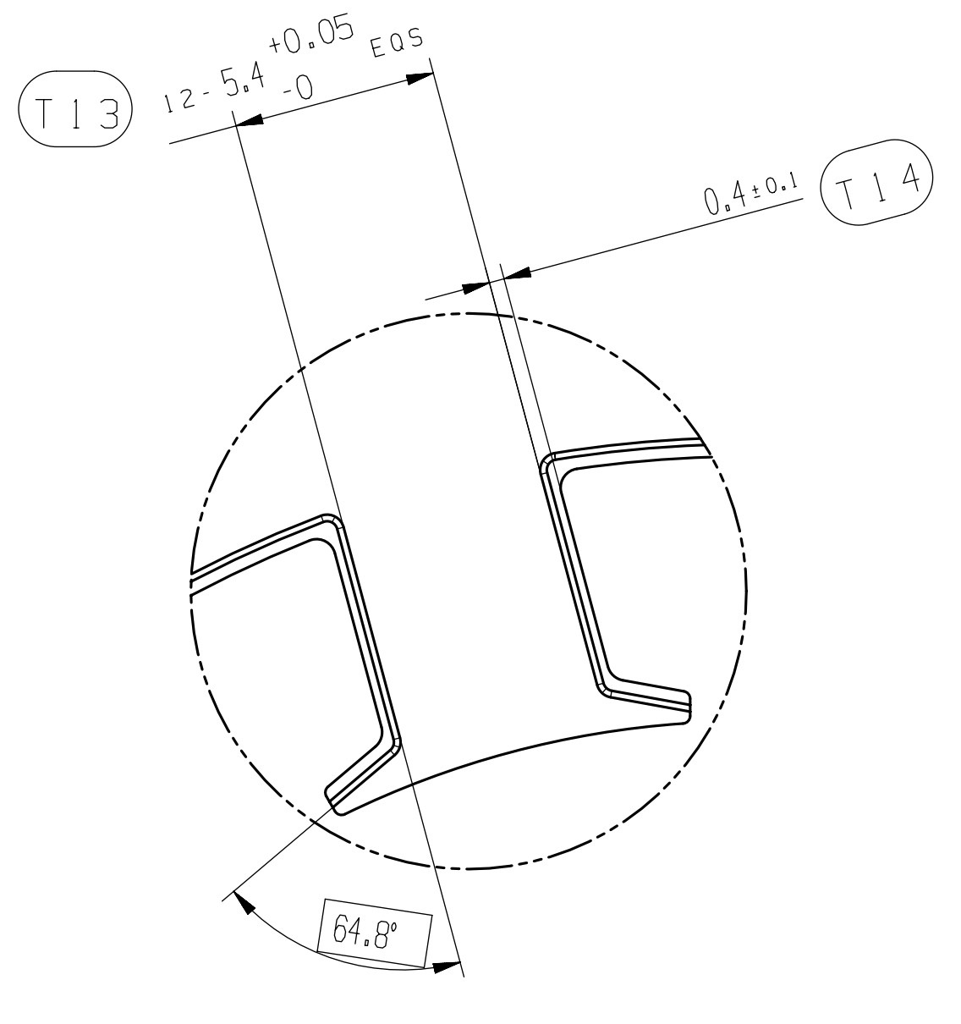
T13
12-5.4 +0.05 -0 EQS
0.4±0.1
T14
64.8°

DETAIL B
SCALE 5:1

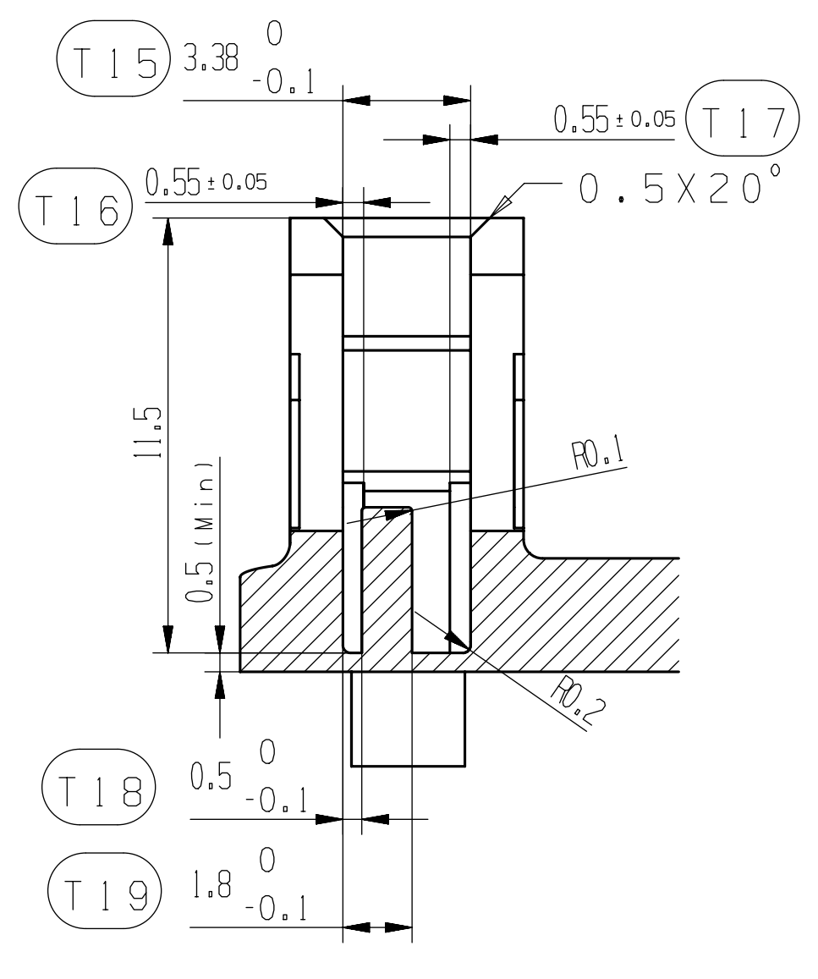
T15
3.38 0 -0.1
0.55±0.05
T17
T16
0.55±0.05
0.5X20°
11.5
0.5 Min
R0.1
R0.2
T18
0.5 0 -0.1
T19
1.8 0 -0.1

SECTION D-D

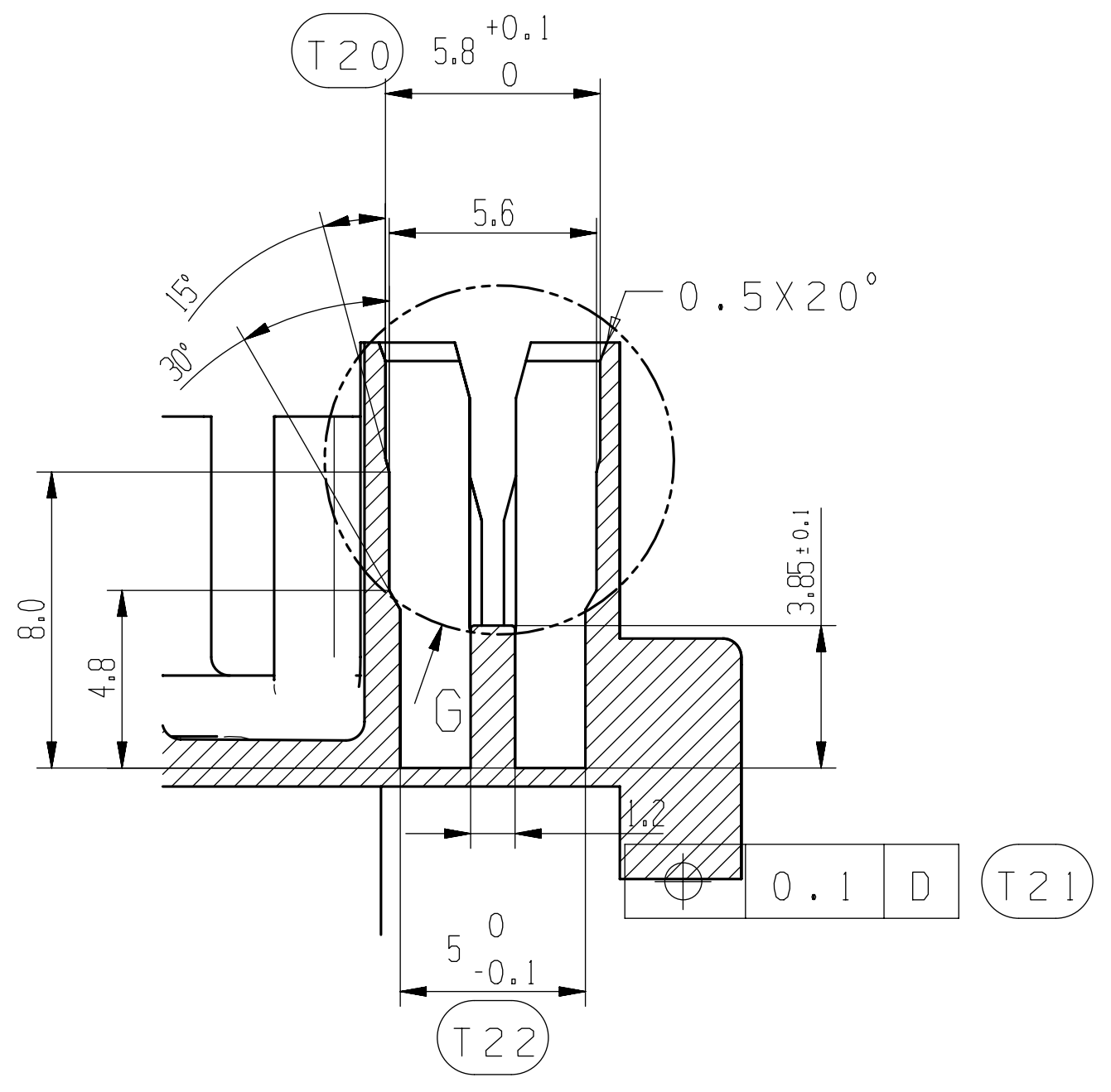
T20
5.8 +0.1 0
5.6
15°
30°
0.5X20°
8.0
4.8
3.85±0.1
G
1.2
⌖ 0.1 D
T21
5 0 -0.1
T22

SECTION E-E

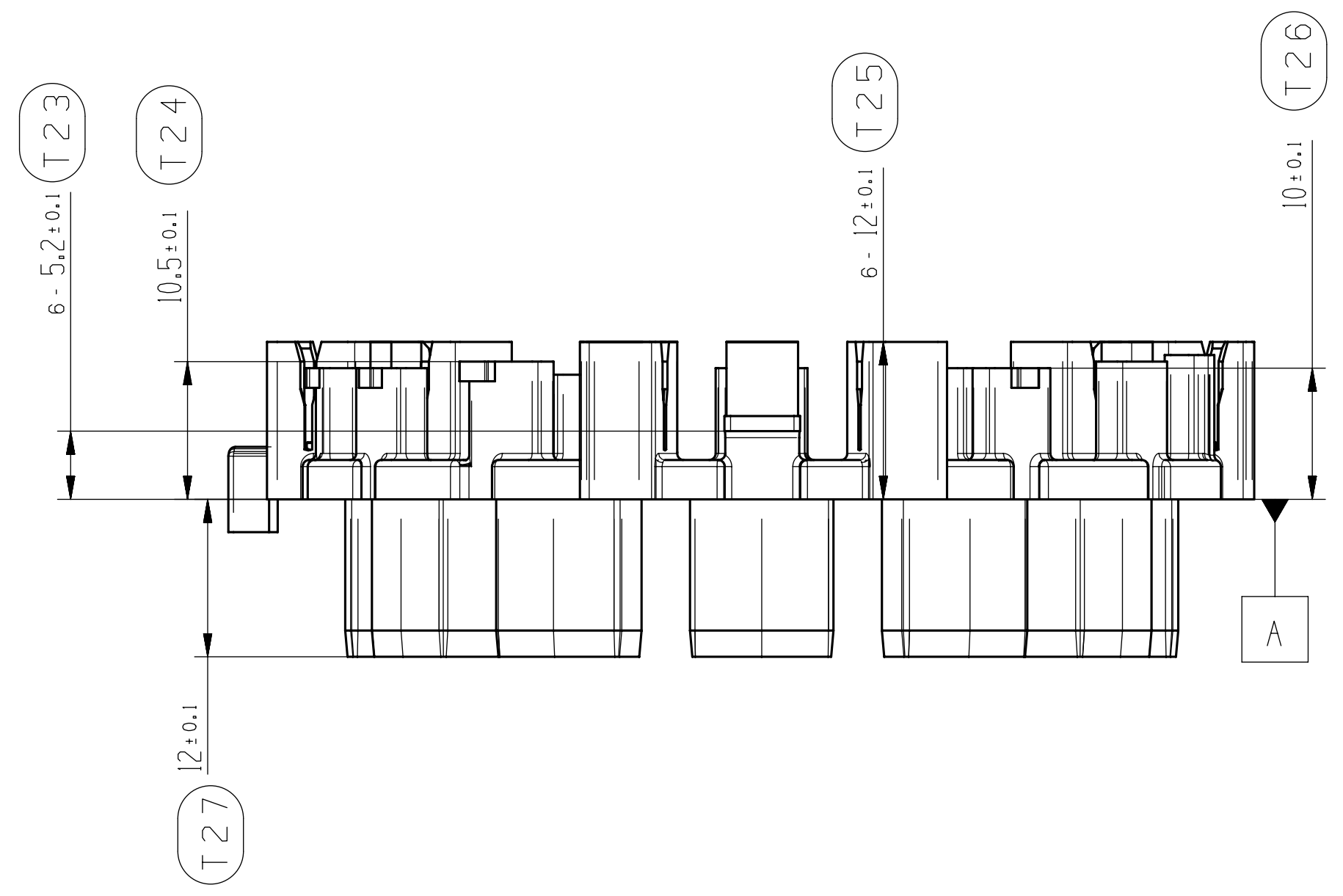
T23
6-5.2±0.1
T24
10.5±0.1
T25
6-12±0.1
T26
10±0.1
A
2±0.1
T27

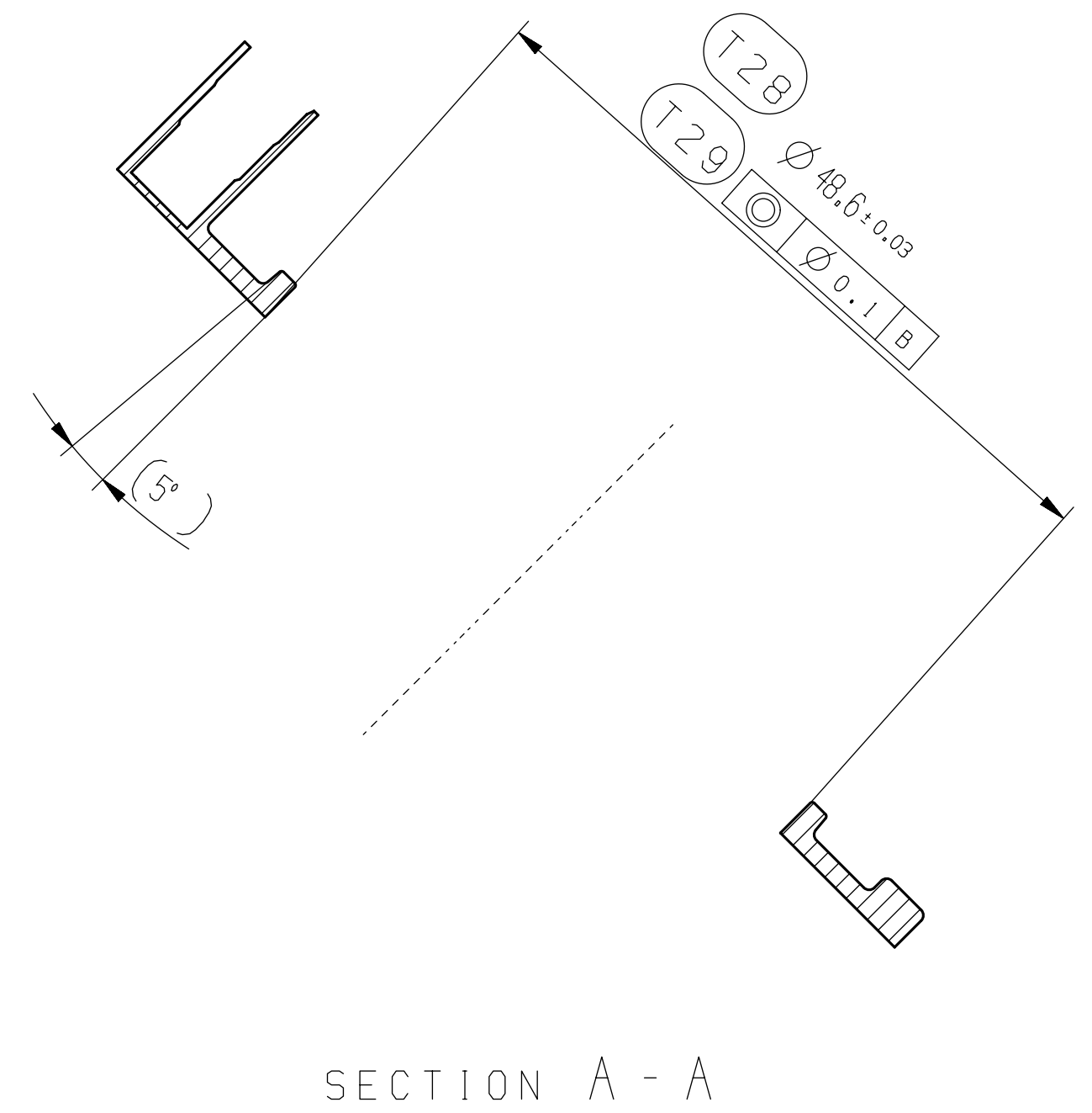
T28
T29
Ø48.6±0.03
◎ Ø0.1 B
5°

SECTION A-A

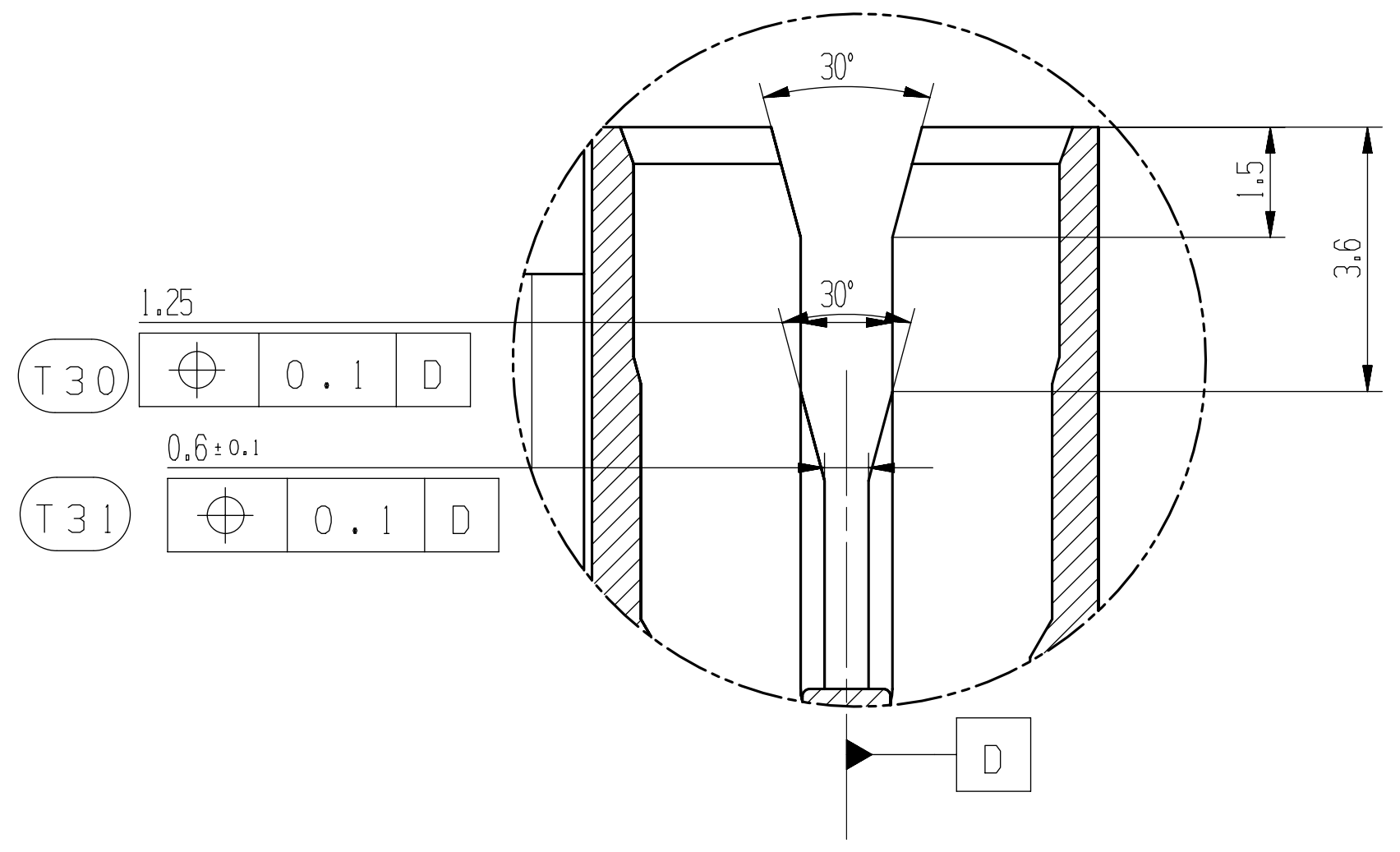
30°
30°
1.5
3.6
1.25
T30
⌖ 0.1 D
0.6±0.1
T31
⌖ 0.1 D
D

DETAIL G
SCALE 10:1

1. 材料:PPS+GF40
2. 尺寸单位:毫米
3. 未注公差按照GB/T 14486执行
4. 形位公差按照GB/T 1184执行;
5. 粗糙度标准按ANSI Y14.36M-1996;
6. 不允许发生脱落;
7. 清洁度要求：清洁度要求最大不超过0.1毫克，参照Q/JLP B020003672;
8. 供应商任何工艺更改，需先经KEYSION工程批准。
9. 零件表面不得有毛刺、尖角、锐边、锈蚀、
   裂纹、缺肉、破损、磕碰等影响功能、安全操作、外观的缺陷。
11. 未注尺寸见三维数模 | ⌓ | | 0.3 | Z | X | Y |

   未注圆角尺寸:R0.5 MAX;未注倒角尺寸:C0.3 MAX;
   未注面轮廓度参照:
12. 产品禁用、限用物质按Q/JL J160001-2020①《汽车零部件和材料禁用
   限用物质要求》的规定执行;

			16210416				0.0134	WINDING FRAME_REAR__MOD_2	
No. 编号	ZONE 区域	QUANTITY 数量	PART NUMBER 零件编号	ST 阶段	REVLVL 版本号	PDI 标识	CALCMASS 零件重量 (kg)	PART NAME 零件名称	Material 材料

KEYSION
上海启盛汽车技术中心
Shanghai Keysion Automotive Technical Center

SCALE 比例		DATA 日期
1:1	DSN 设计	
MATERIAL 材料牌号	ADT 审核	
PPS+GF40	ME 工艺	
MATERIAL SPEC 材料标准	QE 质量	
40R-4-220BL	PLB 采购	
	APP 批准	

DRAWING NAME 零件名
WINDING FRAME_REAR__MOD_2

SIZE 图幅	DRAWING NUMBER 图号	DWG STATUS 图样状态			SHREET NUMBER 页码
		ST 阶段	REV 版本	PDI 标识	
A0	16210416				1 OF 1