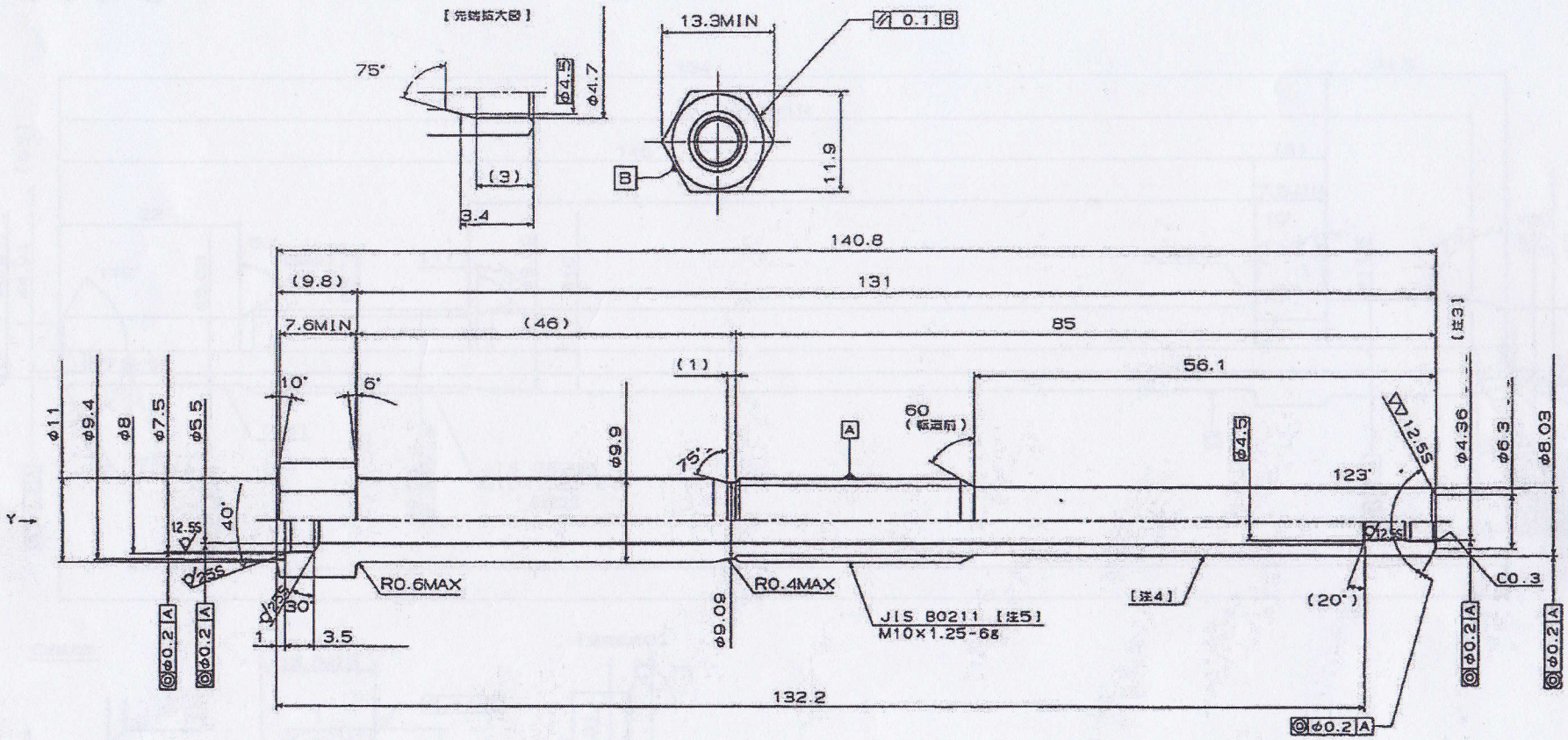

品番：KSA-GB29U　　数量：約4,000個／月
材質：STKM16CS-C

品番：KSA-GH15B　　数量：約1,000個／月
材質：STKM16CS-C

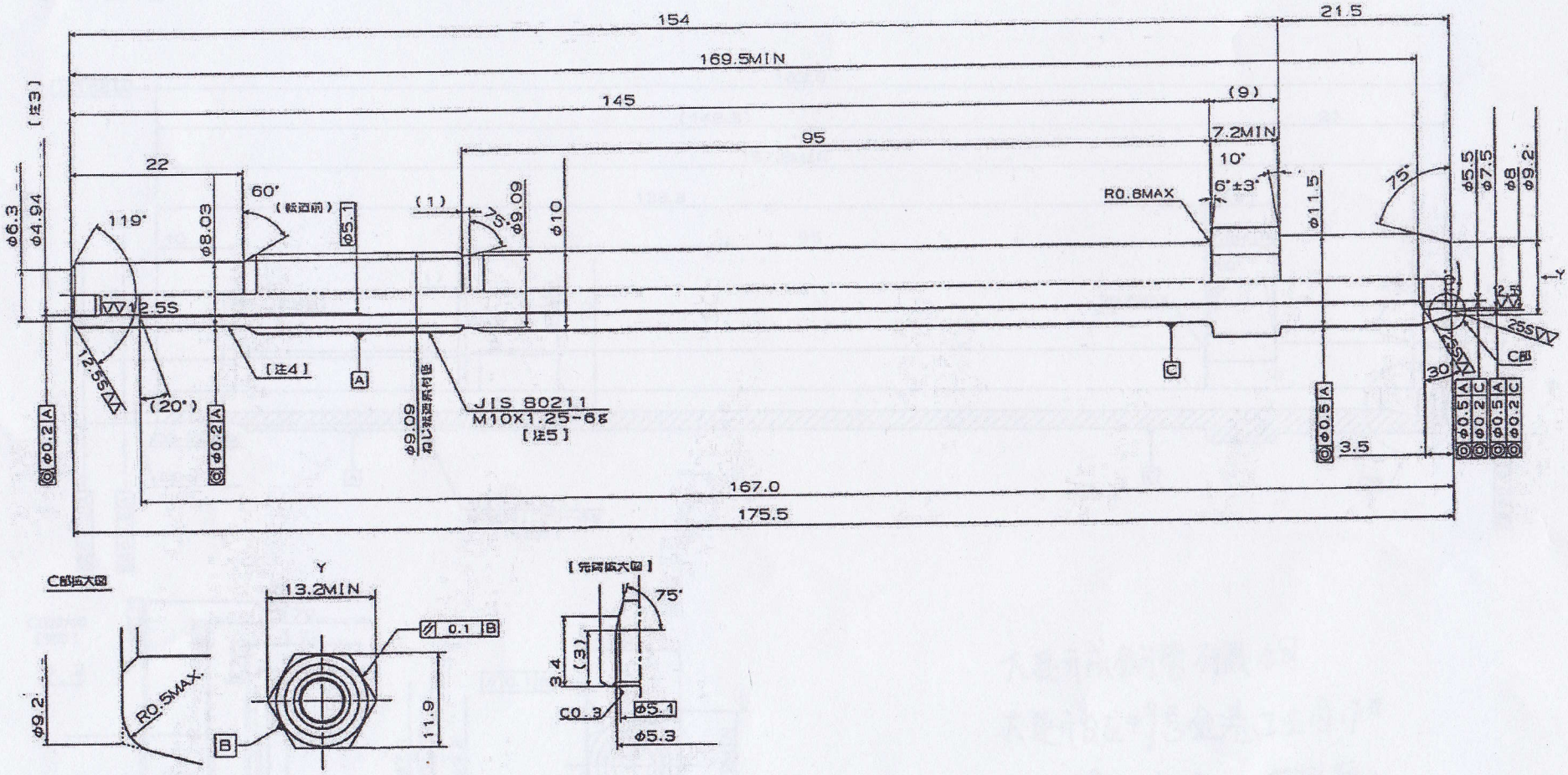

品番：KSA-NY11D　　数量：約2,000個／月
材質：STKM16CS-C

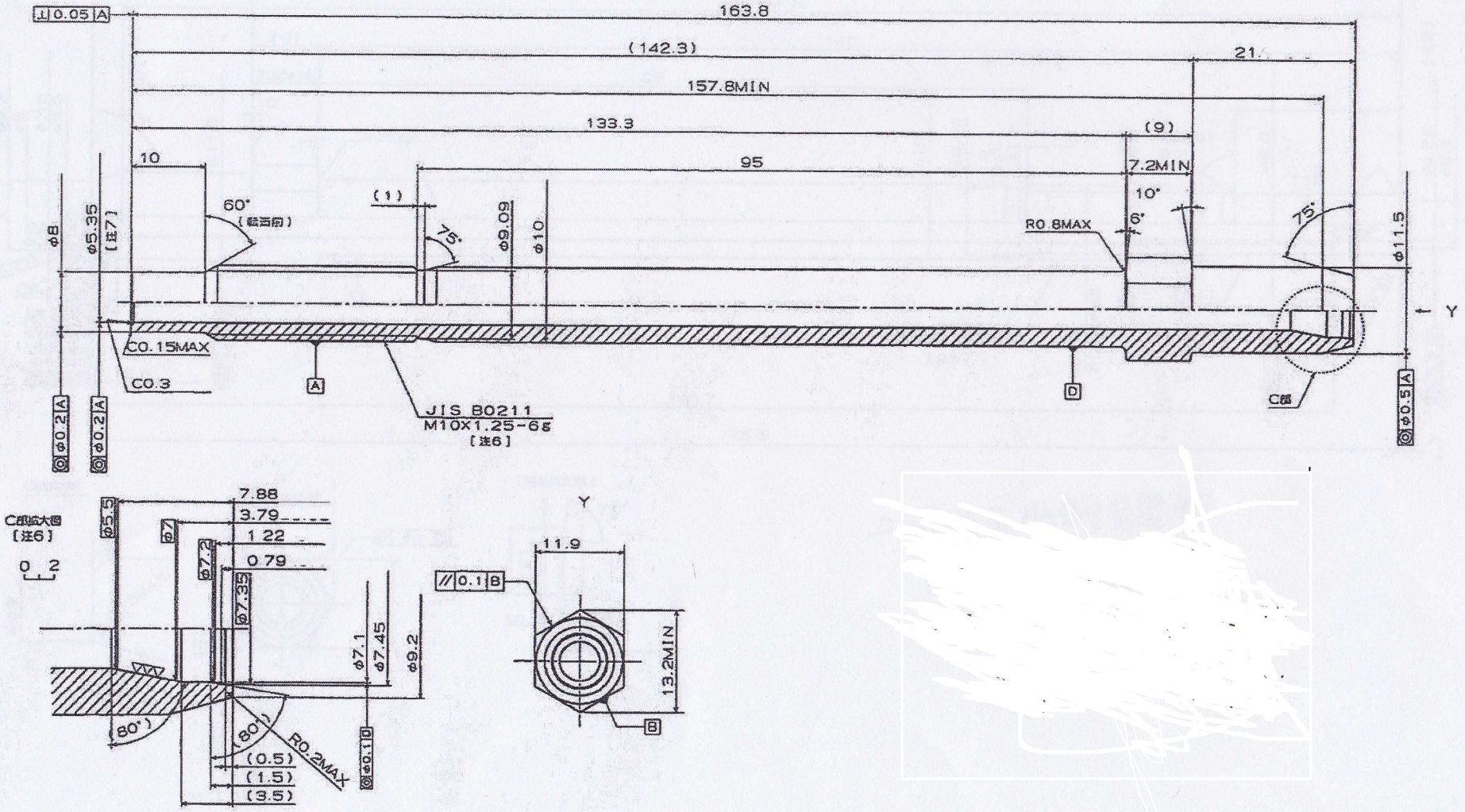
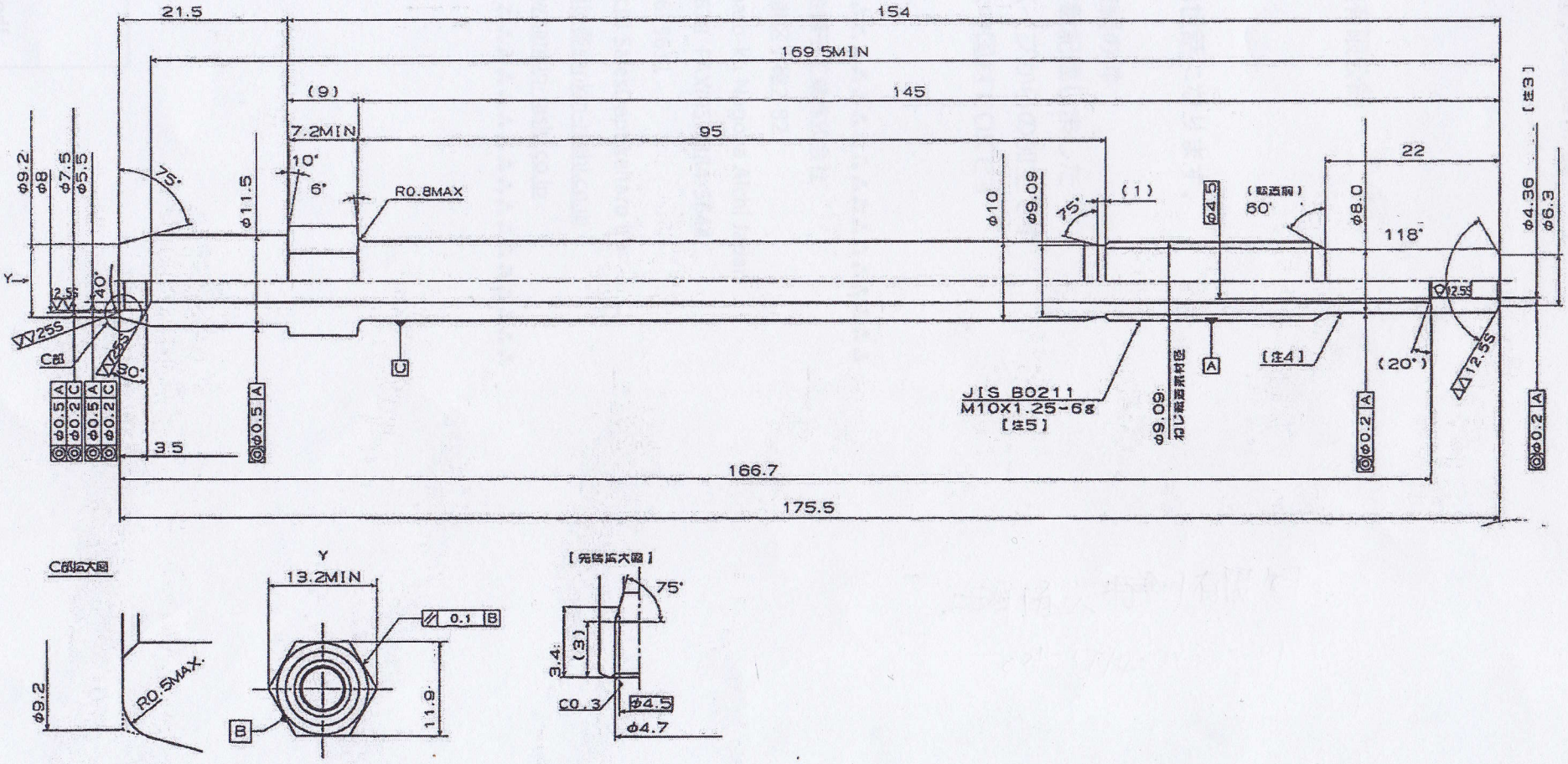
品番：KSA-GB70L　　数量：約3,000個／月
材質：STKM16CS-C