F3J12-1307112

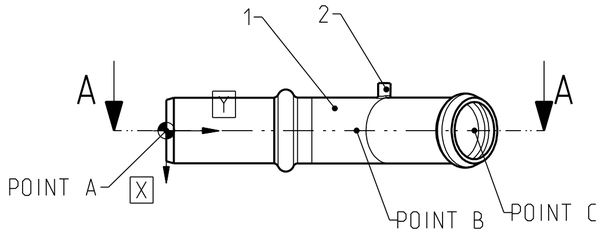

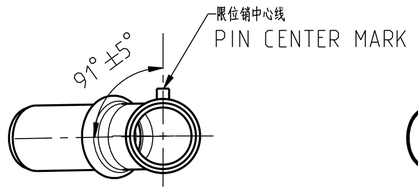

U
VIEW U

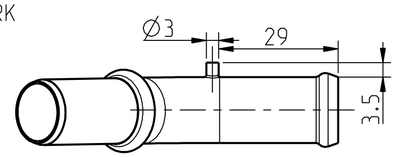

SECTION A-A
剖面 A-A

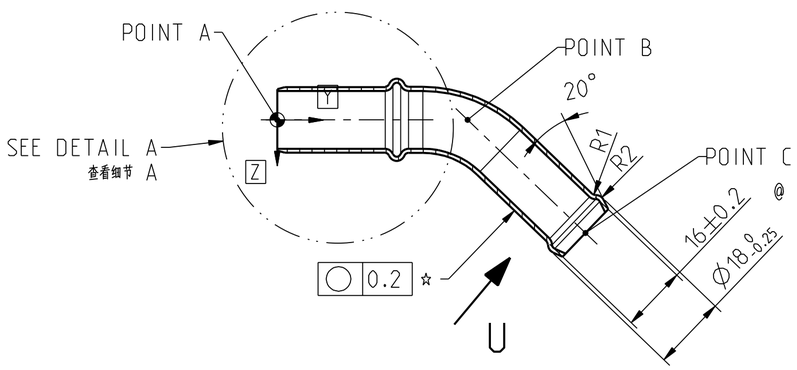

DETAIL A
SCALE 2:1
细节 A
比例 2:1

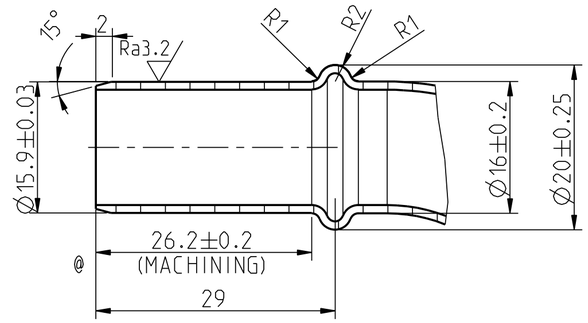

技术要求:

@ ★1、禁用/限用物质法规要求:

A、满足报废汽车指令(ELV)2000/53/EC(豁免清单以欧盟最新发布的2000/53/EC附录II修改指令为准),

车辆再使用、再利用和再回收利用型式认证指令(RRR)2005/64/EC 及化学品注册、评估、授权和限制法规(REACH)1907/2006/EC要求.

[redacted]

C、不得使用含有石棉的材料.

2、各零部件材料参见BOM表所示.

3、内外表面镀锌镍合金,镀层厚度>20μm.

4、未注尺寸参见数模 未注尺寸公差执行GB/T1804-m 未注形位公差执行GB/T1184-k.

☆5、在3Bar的水压下测试无泄露 在5Bar水压下2分钟内不破裂.

6、需进行144小时抗盐雾和抗溶解试验 评价标准参照Q/SQR E1-1-2012.

7、水管内壁无锈蚀、铁屑、灰尘、飞边、毛刺等杂质.

8、水管在折弯处的壁厚减薄量不得超过原壁厚的20%.

9、过流表面清洁度:5μm滤纸下 清洁度小于10mg.

10、★表示关键特性 ☆表示重要特性.

TECHNICAL REQUIRMENT:

★1.LEGAL REQUIREMENTS FOR PROHIBITED/RESTRICTED HAZARDOUS SUBSTANCES :

A.MEET THE REQUIREMENTS OF(ELV)2000/53/EC(EXEMPTION LIST TO THE LATEST AMENDING DIRECTIVE ABOUT 2000/53/EC ANNEX II WHICH ISSUED BY THE EUROPEAN COMMISSION).
(RRR)2005/64/EC, (REACH)1907/2006/EC.

[redacted]

C.PROHIBIT THE USE OF MATERIAL WHICH CONTAIN ASBESTOS.

2.MATERIAL OF ALL PARTS ACCORDING TO THE BOM LIST.

3.PLATE ZINC AND NICKEL ALLOY IN THE OUTSIDE SURFACES AND INSIDE SURFACES. THE THICKNESS NOT LESS THAN 20μm

4.NOT SPECIFIED DIMENSIONS ACCORDING TO 3D MODULE.NOT SPECIFIED DIMENSION TOLERANCE ACCORDING TO GB/T1804-m, NOT SPECIFIED GEOMETRICAL TOLERANCEACCORDING TO GB/T1184-k.

☆5.WATER LEAKAGE TEST AT THE PRESSURE OF 3 Bar AND NO BURST AFTER HOLDING THE WATER PRESSURE 5 BAR FOR 2 MIN.

6.TESTED IN SODIUM CHLORIDE SOLUTION NO RUST WITHIN 144H.JUDGING OF STANDARD ACCORDING TO Q/SQR E1-1-2012.

7.NO IRON FILINGS RUST DUST FLASH OR BURR ON THE SURFACE.

8.THE THICKNESS AT BENDING POSITION CAN BE REDUCING NO MORE THAN 20%.

9.Water flow face CLEANNESS:10mg WITH 5μm FILTER.

10.★IS KEY CHARACTERISTIC ☆IS IMPORTANT CHARACTERISTIC

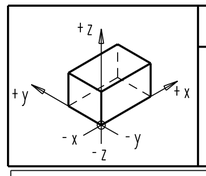

UNLESS OTHERWISE SPECIFIED:

BEND RADIUS: R

ROUNDNESS TOLERANCE IN THE BENDING AREA

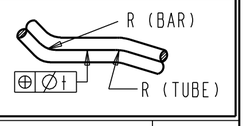

THEORETICAL COORDINATE DIMENSIONS 理论坐标尺寸				POSITION		
BENDING POINT	x	y	z	DISTANCE	t	RADIUS
A	0.0	0.0	0.0	-	-	-
B	0.0	46.2	0.0	AB	1	27±3
C	0.0	74.8	27.5	BC	1	-

序号 No.	代号 part No.	名称 part name	数量 quantity	材料 material	单件 piece	总计 total	备注 remark
@ 2		限位销PIN	1	Q235	0.009		Ø3x2.5
1		金属管COOLANT PIPE	1	20#	0.027		Ø18x(1.2±0.2)

重量 weight

[redacted]

标记 change symbol	处数 quantity	分区 zone	更改文件号 file number	签名 sign	年、月、日 date
@	3	D7/E1 E10/H9	EC-F3J12-2013-0046-GS-JG-01	赵宇飞	2013-7-8

设计 design			标准化 standardize			阶段标记 state symbol	版本 edition	重量 weight	比例 scale
校对 check			总布置 layout			B	02	0.036	1:1
审核 audit						投影 projection	CAD系统 CAD system	图幅 format size	张数 sheet
工艺 process			批准 approve			第一角投影 first angle projection	PRO-E	A2	1/1

金属连接管
STEEL PIPE

F3J12-1307112

□机密★_年
☑秘密★_年
□商秘▲_年