未注尺寸公差值					未注角度公差值
	>0.5-6	>6-30	>30-120	>120-400	
F	±0.05	±0.1	±0.15	±0.2	±1°
M	±0.1	±0.2	±0.3	±0.5	

物料编码

技术要求：

1.产品表面得有油污，白点等等一般不良；
2.产品必须满足RoHS2.0及欧盟REACH法规环保要求；
3.产品防护：需防尘，防震，用吸塑单独包装；
4.图中标*的尺寸为重点尺寸，必检；
5.尺寸测量环境温度要求：25±3℃；
6.注塑时预埋入轴芯与马达壳；
7.未标公差尺寸参见未标注尺寸公差表.

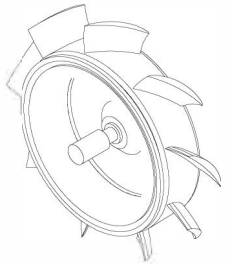

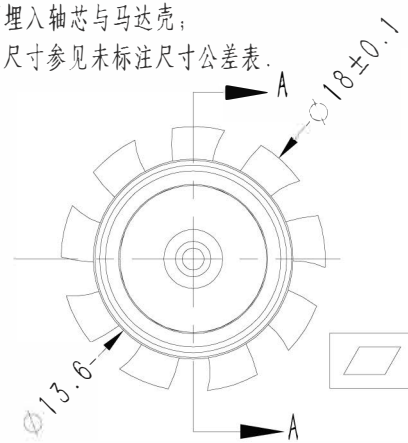

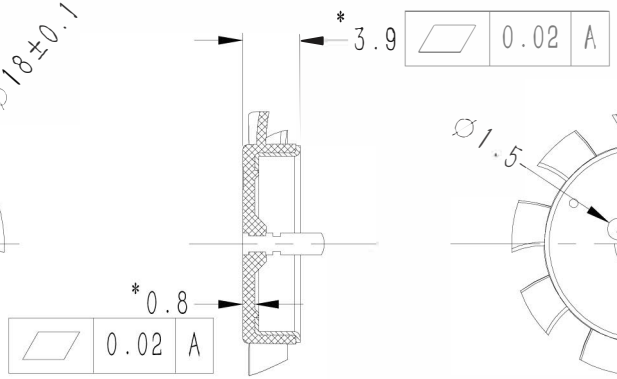

SEC A-A

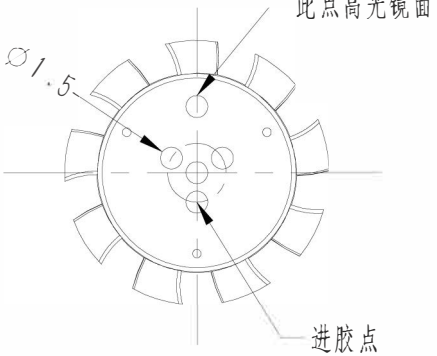

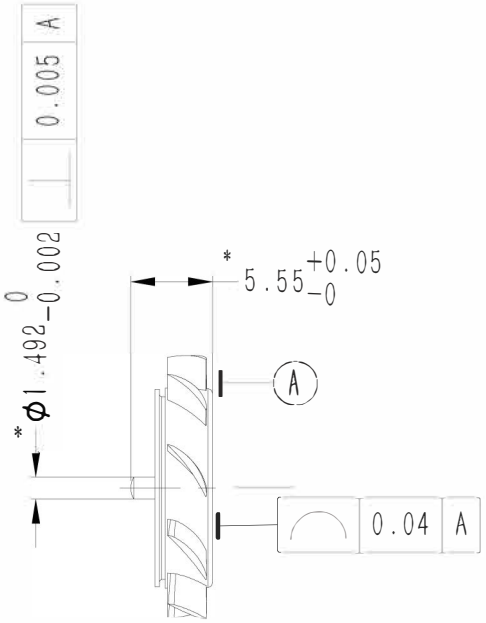

版 本	V1
媒体编号	
底图总号	
档案员	
日 期	

标记	处数	分区	更改文件号	签名	日期
设 计			投影法	第一角投影法	
审 核					
工 艺			标准化		
批 准			图 幅	A4	公 制

长春PBT+30%GF
4830BK

阶段标识	重 量	比 例
S A B	0.732g	2:1
共 1 张	第 1 张	

模内注塑扇叶