标记	处数	文件号	签字	日期

DY001-11

技术要求

1、未注公差按GB/T 1804-m。

2、图示尺寸为本品必检的尺寸，带*尺寸是弹性范围可以达到的尺寸，其余尺寸及形状协商决定；

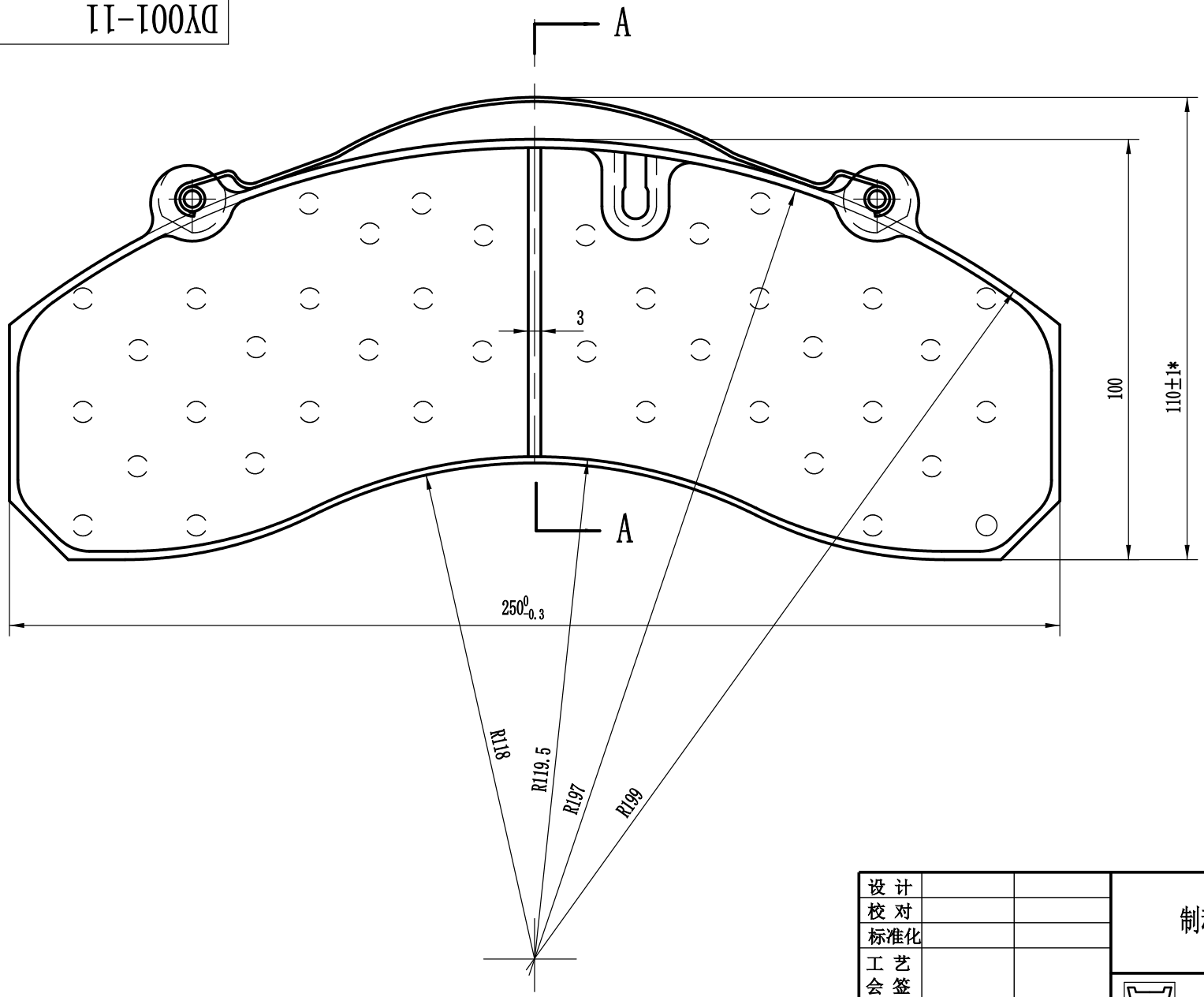

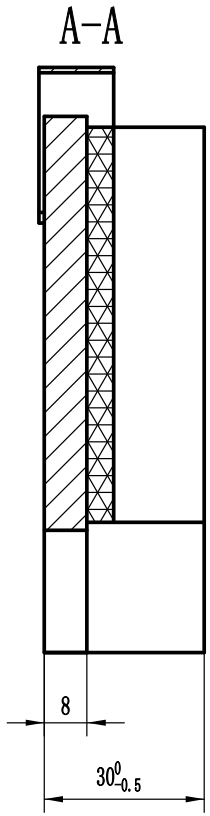

借（通）用件登记
旧底图总号
底图总号
签字
日期
档案员	日期

设计			制动块总成	DY001-11	
校对				图样标记	质量	比例
标准化					4.301	1:1
工艺会签			山东鼎元汽车零部件有限公司	共张	第张
审核					
批准					